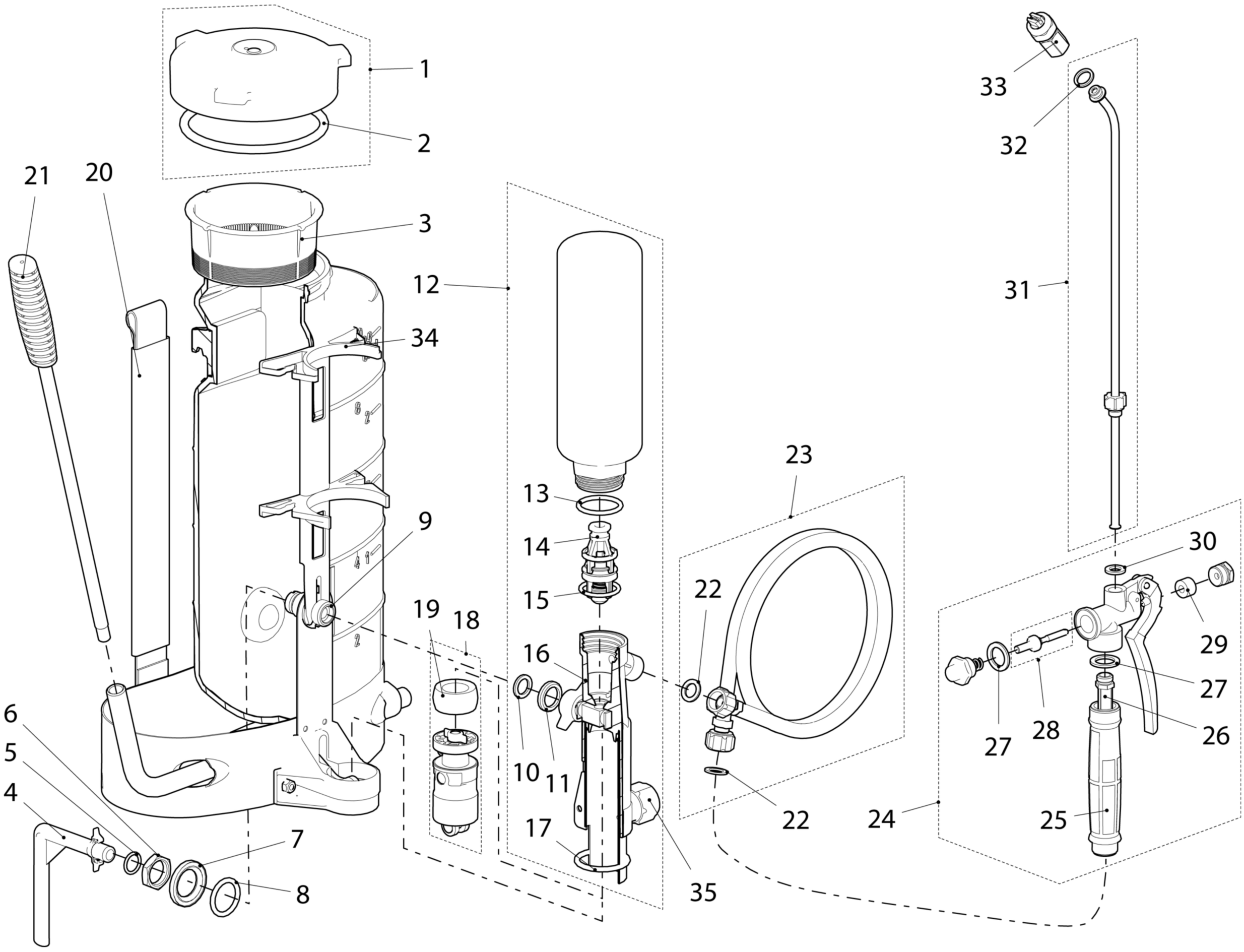

Nr.	*Dichtungssatz Pumpe und Behälter bestehend aus:*	10855902
2	Dichtung 108x7	
5	O-Ring 11.11x1.78	
8	O-Ring 19.5x3.0	
10	Flachdichtung 14x9.7x1.5	
13	O-Ring 31.34x3.53	
15	O-Ring 23.47x2.62	
17	O-Ring 31.34x3.53, O-Ring 31x4 (2008-2011)	
Nr.	*Dichtungssatz Sprühleitung bestehend aus:*	10600202
22	Flachdichtung 17x11x1.5	
26	Filter	
27	Flachdichtung 24x16.2x2	
28	Ventil mit Dichtung	
29	Stopfbüchspackungsring	
30	Flachdichtung 11.9x7x1.5	
32	Flachdichtung 17x12.7x2	
Nr.	*Ersatzteile*	
1	Deckel komplett ø137 mm	10397202-SB
3	Einfüllsieb	77009699-SB
4	Saugbogen mit O-Ring (Pos.5)	10962302
6	6kt-Mutter G1/2", **Mindestbestellmenge 5 Stk.**	41206701
7	Scheibe, **Mindestbestellmenge 5 Stk.**	44226001
9	Nippel	10950701
11	Gewindering, **Mindestbestellmenge 5 Stk.**	10932301
12	Pumpe komplett ohne Kolben	10962503
14	Ventileinsatz Viton	11388502
16	Ventilgehäuse komplett	10803701-SB
18	Kolben komplett Viton	11051202
19	Kolbengummi Viton	26200302
20	Traggurtenpaar	11444905-SB
21	Pumphebel komplett	11631302
23	Schlauchleitung 1.5 m G1/4"-G1/2", ölfest	11901501
24	Handventil komplett Messing blank	10504018
25	Kunststoffgriff	10392201-SB
26	Filter	10828301
30	Flachdichtung 11.9x7x1.5; 12er-Pack Viton	11642404-SB
31	Sprührohr 50 cm gebogen, Messing	11370704
32	Flachdichtung 17x12.7x2; 10er-Pack	11642403
33	Flachstrahldüse kpl. TeeJet 8002 Messing	11612810
34	Sprührohrhalterung	11419601-SB
35	Schmierkolben, **Mindestbestellmenge 5 Stk.**	10865201